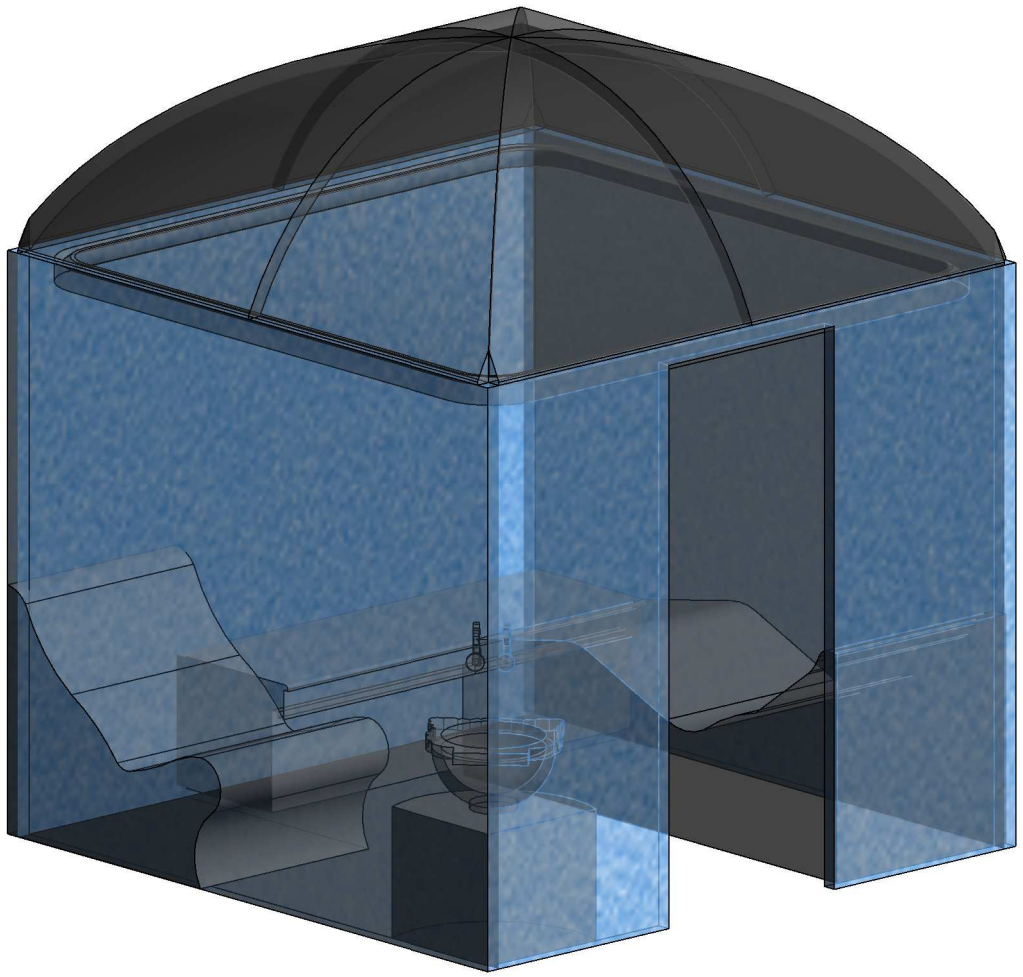

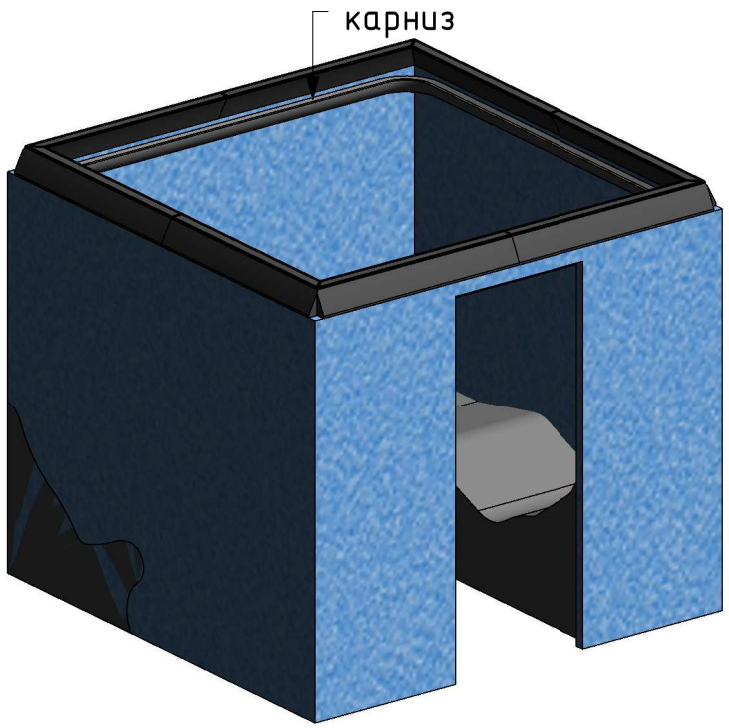

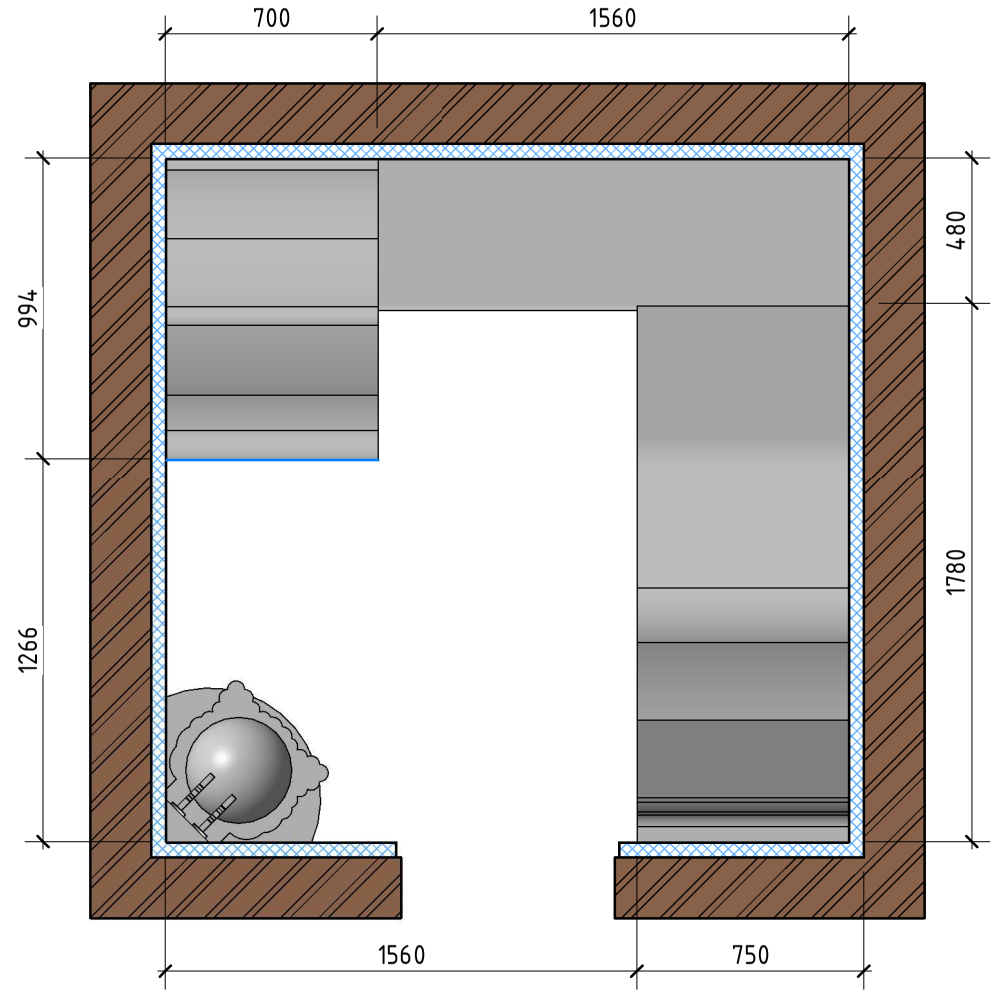

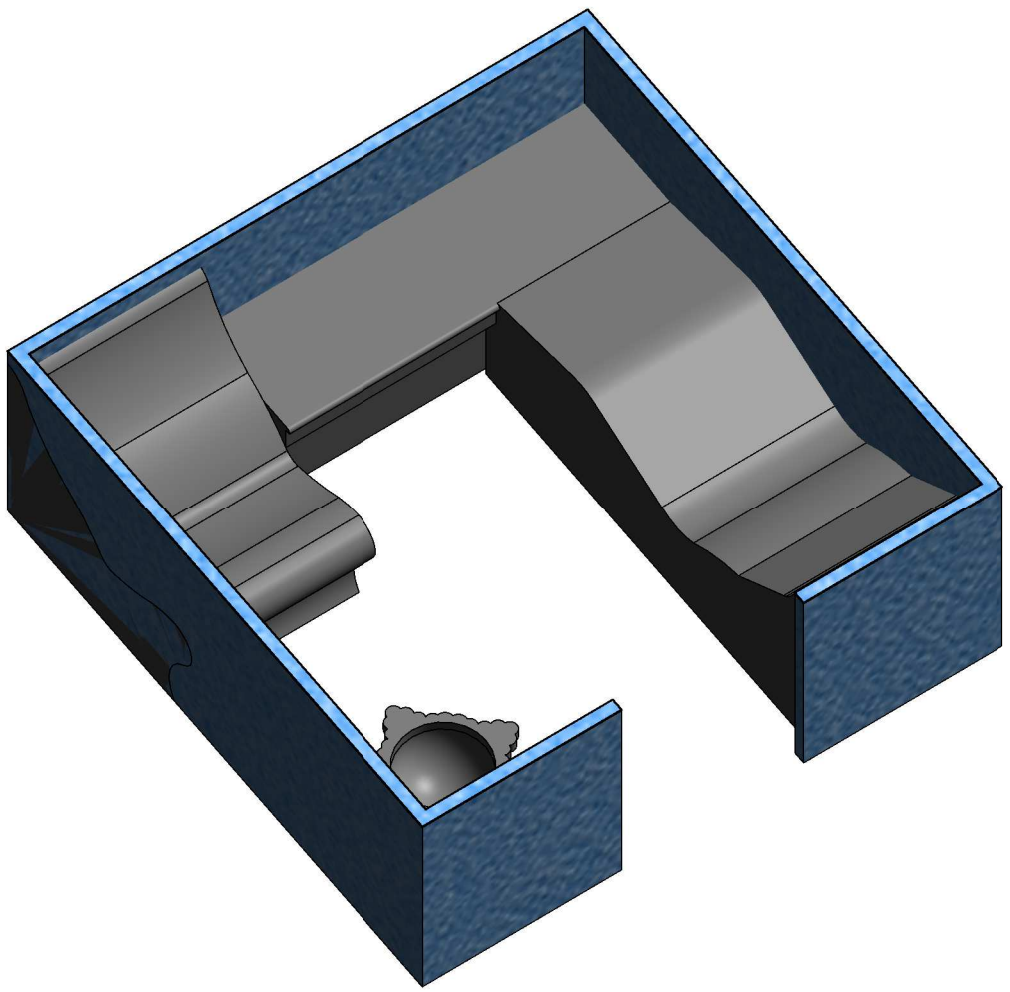

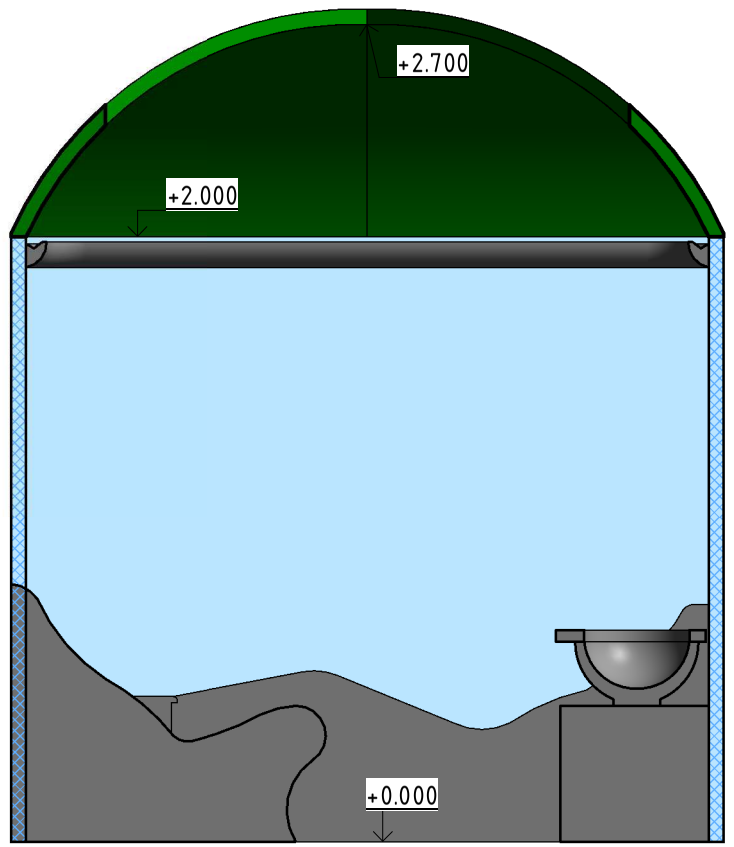

Согласовано

Взам. инв. №

Подп. и дата

Инв. № подл.

Изм.	Лист	№ док.	Подпись	Дата	4	Разрез 5 1 : 25	32 -	Лист A122

11.06.2015 18:13:08

Копировал

Формат